## ՊԱՏՈՒՀԱՆՆԵՐԻ ԱՌՋԵՎ ՏԵՂԱԴՐՎՈՂ ԱԼՅՈՒՄԻՆԵ ԲԱԶՐԻՔ

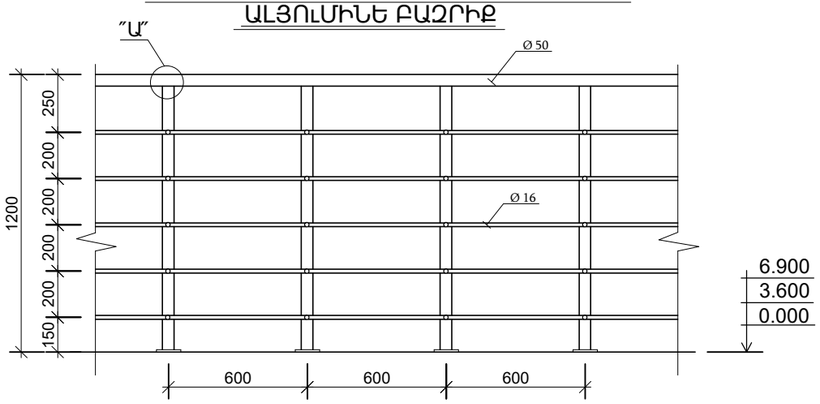


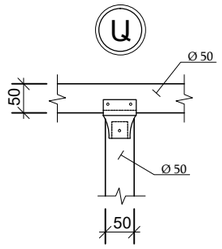


## ԱՍՏԻՃԱՆՆԵՐԻ ԱԼՅՈՒՄԻՆԵ ԲԱԶՐԻՔ

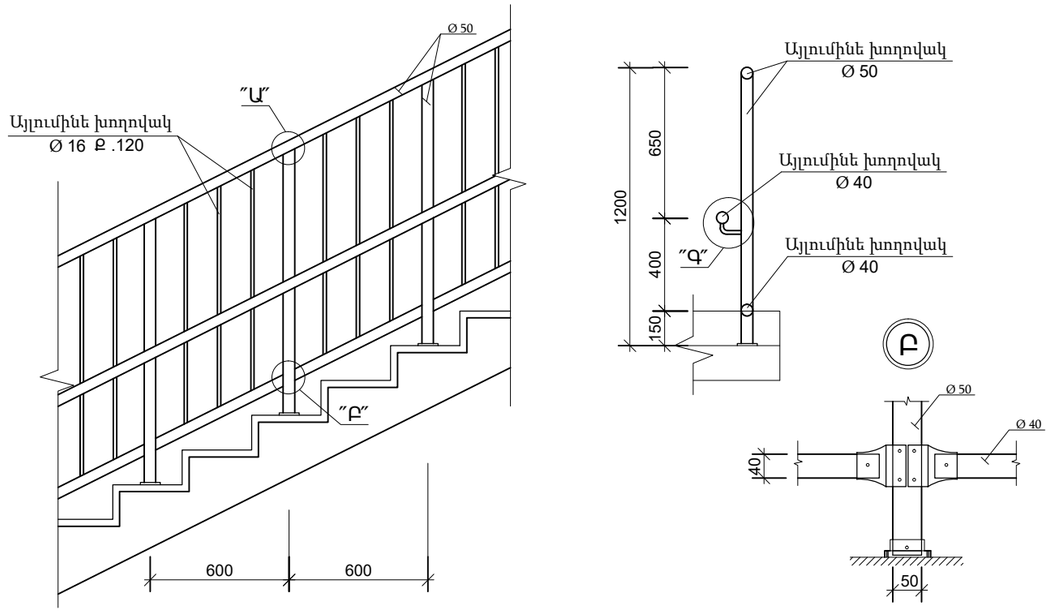


## ԱԼՅՈՒՄԻՆԵ ԲԱԶՐԻՔ ՏԻՊԱՐԱՅԻՆ ՏԵՍՔԸ

## ՀԱՆԳՈՒՅՑ "Գ" ՏԻՊԱՐԱՅԻՆ ԼՈՒԾՈՒՄ

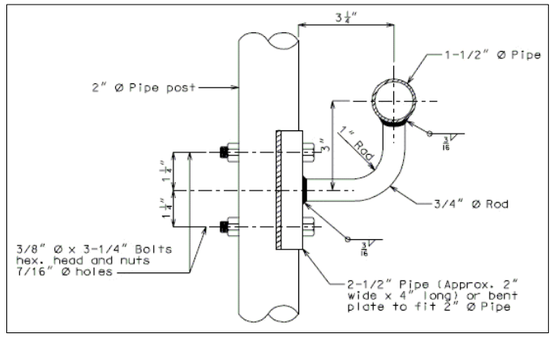


## ԲԱԶՐԻՔԻ ԱՄՐԱՑՄԱՆ ՏԻՊԱՐԱՅԻՆ ՀԱՆԳՈՒՅՑՆԵՐ

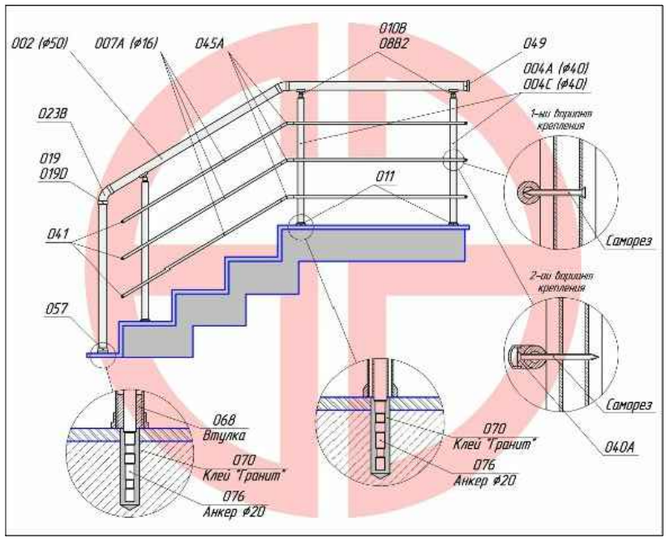


1. ԱԼՅՈՒՄԻՆԵ ԲԱԶՐԻՔ ՊԱՏՈՒՀԱՆՆԵՐԻ ԱՌՋԵՎ (ԱՄՐԱԿՑՄԱՆ ԴԵՏԱԼՆԵՐՈՎ) - 37.0գմ
2. ԱՍՏԻՃԱՆՆԵՐԻ ԱԼՅՈՒՄԻՆԵ ԲԱԶՐԻՔ (ԱՄՐԱԿՑՄԱՆ ԴԵՏԱԼՆԵՐՈՎ) - 42.5գմ

| | | | | | |
|---|---|---|---|---|---|
| ՏՆՕՐԵՆ | Մ. ՀՈՒՍՆՅԱՆ | | ԿԱՊԱՆԻ ԹԻՎ 7 ԴՊՐՈՑ | | |
| ՆԳՃ | Մ. ՀՈՒՍՆՅԱՆ | | | | |
| ՆԱԽԱԳԾԵՑ | Ն. ՆՇԱՆՅԱՆ | | ՃԱՐՏԱՐԱՊԵՏԱԿԱՆ ՄԱՍ | ՓՈՒԼ | ԹԵՐԹ | ԹԵՐԹԵՐ |
| ՍՏՈՒԳԵՑ | Ն. ՍՏԵՓԱՆՅԱՆ | | | ԱՆ | Ճ - 23 | 38 |
| | | | ԱԼՅՈՒՄԵԻՆԵ ԲԱԶՐԻՔ ԵՎ ՃԱՂԱՇԱՐ: | «ՄԱՌԱ ԵՎ ԴՈՒՍՏՐԵՐ» ՍՊԸ | |